Lfd. Nr. SERIAL NO.	Bestell-Nr. ORDER-NO.	Bem. NOTE	Grundkörper BODY Werkstoff MATERIAL	Grundkörper BODY Oberfläche SURFACE	Kontakt-Lamelle CONTACT-LAMINA Werkstoff MATERIAL	Kontakt-Lamelle CONTACT-LAMINA Oberfläche SURFACE	3) OKL	Leitungstyp : FLR 5) WIRE TYPE : FLR Ausführung VERSION	4) DGB [mm²]	Leitungstyp und Ø WIRE TYPE AND Ø	B1 ±0,2	B2 ±0,2	D1 ±0,1	D2 ±0,1	H1 ±0,2	H2 ±0,2	H3 ±0,2
1	2 21 24 49205 0	6)	CuSn4	frSn 0,8-2	CuBe	Ag1	2										
2	2 21 40 49205 0	6)	CuSn4	frSn 0,8-2	CuBe	frSn 0,8-2	1	B1	0,22-0,35	FLR 1,1-1,4	2,0		0,7		2,2		
3																	
4	2 21 24 49206 0	6)	CuSn4	frSn 0,8-2	CuBe	Ag1	2										
5	2 21 40 49206 0	6)	CuSn4	frSn 0,8-2	CuBe	frSn 0,8-2	1	B1	0,5-0,75	FLR 1,4-1,9	2,6		1,2		2,8		1,05
6																	
7	10092199	6)	CuSn4	frSn 0,8-2	CuBe	Ag1	2										
8	10092201	6)	CuSn4	frSn 0,8-2	CuBe	frSn 0,8-2	1	B1	1,0	FLR 1,9-2,1	2,8	5,5	1,2	3,2	3,25	4,6	
9																	
10	2 21 24 49207 0		CuSn4	frSn 0,8-2	CuBe	Ag1	2										
11	2 21 40 49207 0		CuSn4	frSn 0,8-2	CuBe	frSn 0,8-2	1	B1	1,5 8)	FLR 2,2-2,4	3,6		1,8		3,8		1,4
12																	
13	2 21 24 49207 5		CuSn4	frSn 0,8-2	CuBe	Ag1	2										
14	2 21 40 49207 5		CuSn4	frSn 0,8-2	CuBe	frSn 0,8-2	1	B1	2,0-2,5	FLR 2,5-3,0	3,7		1,8		4,1		1,4
15																	
16	2 21 24 58312 0		CuSn4	frSn 0,8-2	CuBe	Ag1	2										
17	2 21 40 58312 0		CuSn4	frSn 0,8-2	CuBe	frSn 0,8-2	1	B2	4,0	FLR 3,4-3,7	4,6	7,6	2,4	4,8	4,8	6,5	2,05
18																	
19	10003488		CuSn4	frSn 0,8-2	CuBe	Ag1	2										
20	10003490		CuSn4	frSn 0,8-2	CuBe	frSn 0,8-2	1	B3	4,0	FLR 3,4-3,7	4,6	5,5	2,4	3,2	4,9	4,6	1,4
21																	
22																	
23	2 21 24 47296 0	6)	CuSn4	frSn 0,8-2	CuBe	Ag1	2										
24	2 21 40 47296 0	6)	CuSn4	frSn 0,8-2	CuBe	frSn 0,8-2	1	A	0,22-0,35	FLR 1,1-1,4	2,0	2,8	0,7	1,6	2,2	3,0	
25																	
26	2 21 24 47297 0	6)	CuSn4	frSn 0,8-2	CuBe	Ag1	2										
27	2 21 40 47297 0	6)	CuSn4	frSn 0,8-2	CuBe	frSn 0,8-2	1	A	0,5-0,75	FLR 1,4-1,9	2,6	3,6	1,2	1,8	2,8	3,9	
28																	
29	10092194	6)	CuSn4	frSn 0,8-2	CuBe	Ag1	2										
30	10092196	6)	CuSn4	frSn 0,8-2	CuBe	frSn 0,8-2	1	A	1,0	FLR 1,9-2,1	2,8	3,6	1,2	1,8	3,25	3,9	1,4
31																	
32	2 21 24 47298 0		CuSn4	frSn 0,8-2	CuBe	Ag1	2										
33	2 21 40 47298 0		CuSn4	frSn 0,8-2	CuBe	frSn 0,8-2	1	A	1,5 8)	FLR 2,2-2,4	3,6	4,7	1,8	2,6	3,8	4,9	
34																	
35	2 21 24 47298 5		CuSn4	frSn 0,8-2	CuBe	Ag1	2										
36	2 21 40 47298 5		CuSn4	frSn 0,8-2	CuBe	frSn 0,8-2	1	A	2,0-2,5	FLR 2,5-3,0	3,7	4,7	1,8	2,6	4,1	4,9	
37																	
38	2 21 24 49972 0		CuSn4	frSn 0,8-2	CuBe	Ag1	2										
39	2 21 40 49972 0		CuSn4	frSn 0,8-2	CuBe	frSn 0,8-2	1	C	4,0	FLR 3,4-3,7	4,6	5,6	2,4	3,2	4,8	5,3	1,9
40																	

zugehörige Einzel-Leiter-Abdichtungen/weitere Angaben siehe 10129550
MATING SINGLE WIRE SEALINGS / FURTHER INFORMATION SEE 10129550

Kammerdurchmesser [mm] CAVITY DIAMETER [mm]

5,2	5,7	7,0	8,5
1) ELA 5,2 1 08 00 44452 2 Farbe: blau COLOR: BLUE	ELA 5,7 10030680 Farbe: maisgelb COLOR: MAIZE YELLOW	ELA 7 1 08 00 58347 0 Farbe: weiß COLOR: WHITE	ELA 8,5 1 08 00 76629 0 Farbe: maisgelb COLOR: MAIZE YELLOW
ELA 5,2 1 08 00 44452 3 Farbe: rotbraun COLOR: REDDISH BROWN	ELA 5,7 10030681 Farbe: rot COLOR: RED	ELA 7 1 08 00 58341 0 Farbe: blau COLOR: BLUE	ELA 8,5 1 08 00 54409 0 Farbe: rot COLOR: RED
---	---	ELA 7 1 08 00 58313 0 Farbe: orange COLOR: ORANGE	ELA 8,5 1 08 00 58340 0 Farbe: gelb COLOR: YELLOW
---	ELA 5,7 10030682 Farbe: schwarz COLOR: BLACK	---	---

zugehörige Blindstopfen / weitere Angaben siehe 10129550
SUITABLE DUMMYPLUGS / FURTHER INFORMATION SEE 10129550

Kammerdurchmesser [mm] CAVITY DIAMETER [mm]

5,2	5,7	7,0	8,5
2) ELB 5,2 1 08 00 47263 1 Farbe: grün COLOR: GREEN	ELB 5,7 10035407 Farbe: grau COLOR: GREY	ELB 7 1 08 00 58314 0 Farbe: schwarz COLOR: BLACK	ELB 8,5 1 08 00 47263 3 Farbe: grau COLOR: GREY

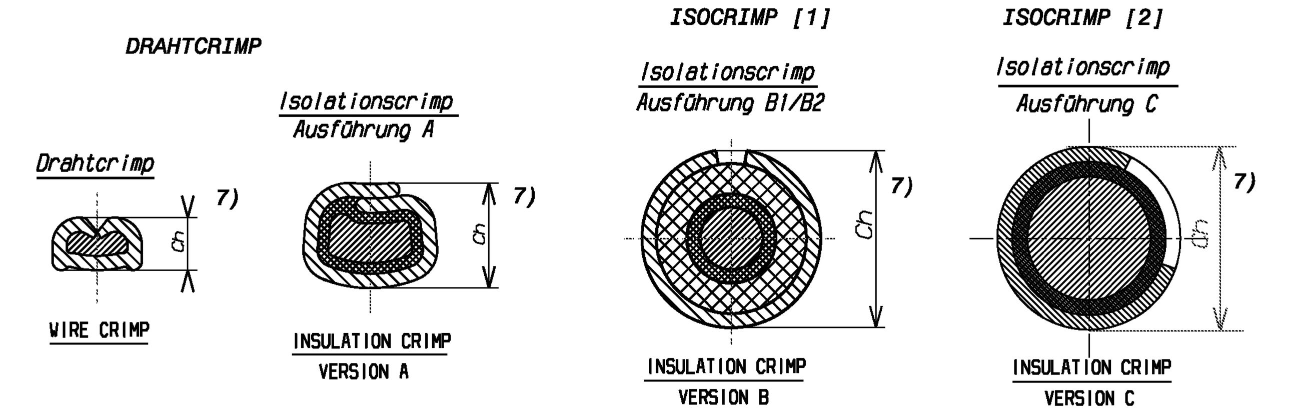

Abspulrichtung und Lage der Teile auf der Spule
UNWIND DIRECTION AND POSITION OF THE PARTS ON THE REEL

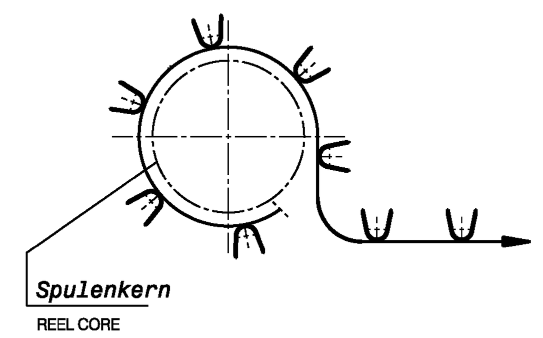

Verarbeitungswerkzeuge und Crimpwerkzeuge siehe Verarbeitungsspezifikation DOC00074173 PROCESSING TOOLS AND CRIMP SPECIFICATIONS SEE PROCESS SPECIFICATION DOC00074173	
*)	Dient zur Ermittlung der Maschinenfähigkeit PROCESS CAPABILITY STUDY
>k<	SPC - Maß MACHINE CAPABILITY STUDY
8)	für bisher bestehende Anwendungen 1,5mm²-2,5mm² FOR EXISTING APPLICATIONS 1,5mm² - 2,5mm² für neue Designs 1,5mm² FOR NEW DESIGNS 1,5mm²
7)	Ch = Crimphöhe = CRIMP HEIGHT
6)	Die Aussenprägung kann entfallen. OUTERINDENT NOT OBLIGATORY
5)	FLR = siehe ISO 6722 / LV112; bei Verwendung anderer Leitungstypen ist Rücksprache mit dem Kontakthersteller zu nehmen! = SEE ISO 6722 / LV112; BY USING OTHER CABLE TYPES CONSULTATION WITH THE CONTACT MANUFACTURER IS NECESSARY!
4)	DGB = Draht-Größen-Bereich = WIRE-SIZE-RANGE
3)	OKL = Oberflächen-Kennzeichnung Lamelle = SURFACE-MARKING LAMINAS
2)	ELB = Einzel-Leiter-Blindstopfen = DUMMYPLUG
1)	ELA = Einzel-Leiter-Abdichtung = SINGLE-WIRE-SEALING

Verarbeitung nach Spezifikation LK 3220, Verarbeitungsspezifikation SLK 2,8 DOC00074173 und den entsprechenden Kundenvorschriften
PROCESSING ACCORDING TO SPECIFICATION LK 3220, PROCESSING SPECIFICATION SLK 2.8 DOC00074173 AND THE RESPECTIVE CUSTOMER REQUIREMENTS

Crimphöhe (Ch) gilt nur bei Verwendung der Kostal Crimpwerkzeuge.
CRIMP HEIGHT (Ch) IS ONLY VALID USING KOSTAL CRIMP TOOLS.

Entnahmewerkzeug-Nr. 2 72 00 49960 0 oder 2 72 00 54405 0
REMOVAL TOOL-NR. 2 72 00 49960 0 OR 2 72 00 54405 0

Passende SLK 2,8 Stecker siehe C-TAB 10135723-1
SUITABLE TAB SLK 2,8 SEE C-TAB 10135723-1

Ausführungsvorschrift "Flachstecker am Gerät" siehe LK6111 Teil 1
SPECIFICATION "TAB ON DEVICE" SEE LK 6111 PART 1

Massgebend ist der deutsche Text.
ONLY GERMAN LANGUAGE VERSION SHALL BE BINDING.

Änderungen, die dem technischem Fortschritt dienen, behalten wir uns vor.
CHANGES BASED ON TECHNICAL PROGRESS ARE IN THE DECISION OF THE MANUFACTURER.

Die zeichnerische Darstellung kann in Teilbereichen vom Fertigteil abweichen.
DRAWING CAN DIFFER FROM THE FINISHED PART IN CERTAIN AREAS.

teilweise nur Schnittverlauf dargestellt
PARTIALLY ONLY THE SECTIONAL VIEW IS SHOWN.

Ausführung A VERSION A	Ausführung B1 VERSION B1	Ausführung B2 VERSION B2	Ausführung B3 VERSION B3	Ausführung C VERSION C
Prüfverfahren: Messung von Kontaktöffnungsmaß X= 0,38 ± 0,08 TEST METHOD: MEASURING OF CONTACT GAP SIZE X = 0,38 ± 0,08		Prüfverfahren: Messung der Abzugskraft gegen Prüfstecker 1 99 51 61409 0 F=4±2N TEST METHOD: MEASURING OF UNMATING FORCE WITH FLAT MALE TEST TAB 1 99 51 61409 0 F=4±2N	Prüfverfahren: Messung von Kontaktöffnungsmaß X= 0,38 ± 0,08 TEST METHOD: MEASURING OF CONTACT GAP SIZE X = 0,38 ± 0,08	

(fehlende Maße und Angaben siehe Ausführung A)
(MISSING DIMENSIONS AND TECHNICAL INFORMATIONS SEE VERSION A)

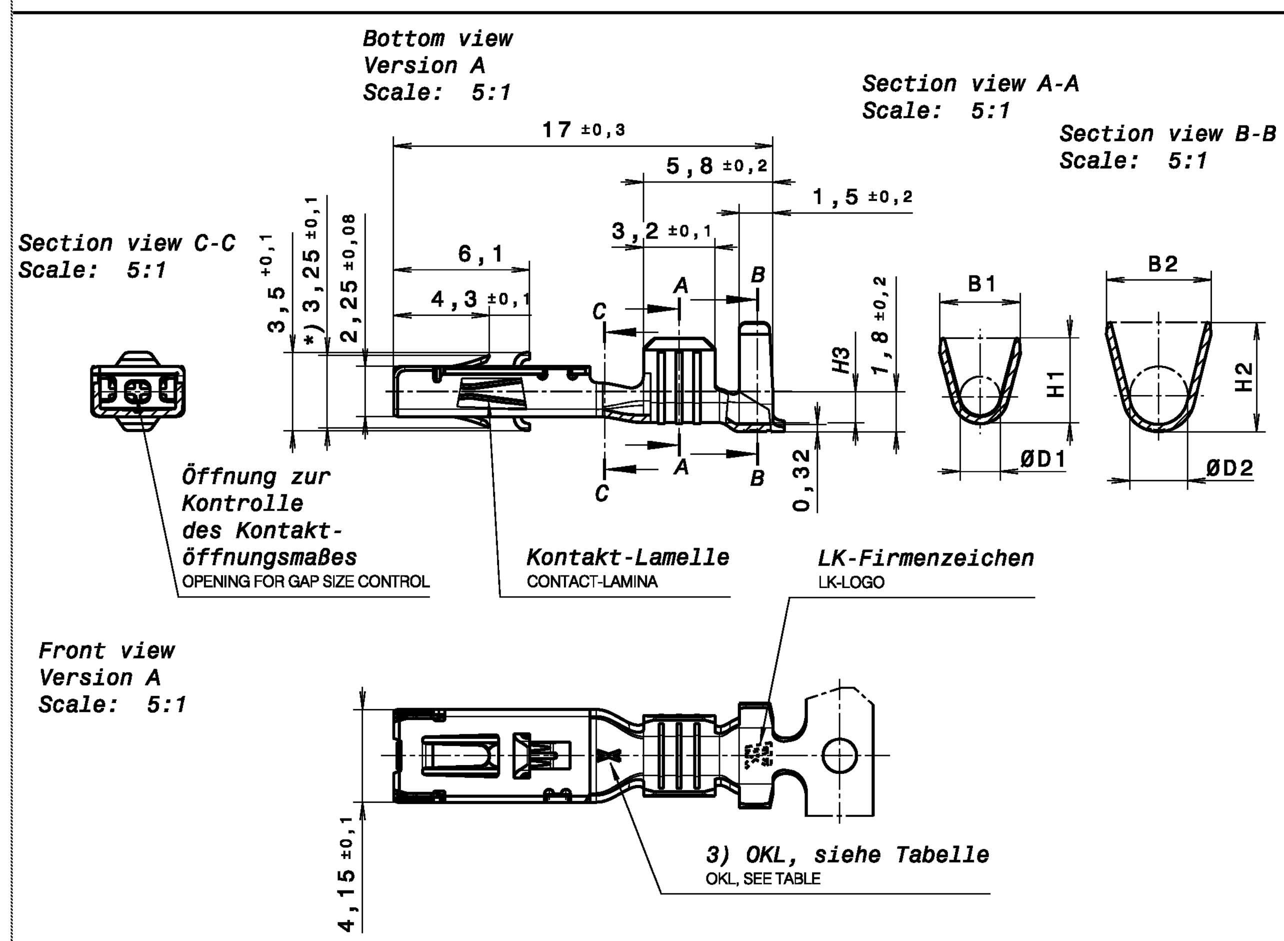

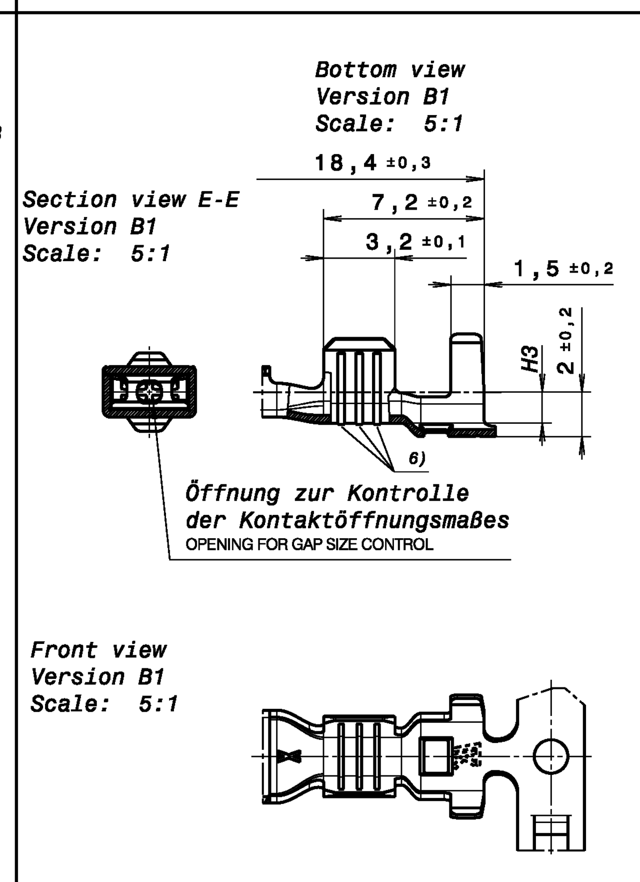

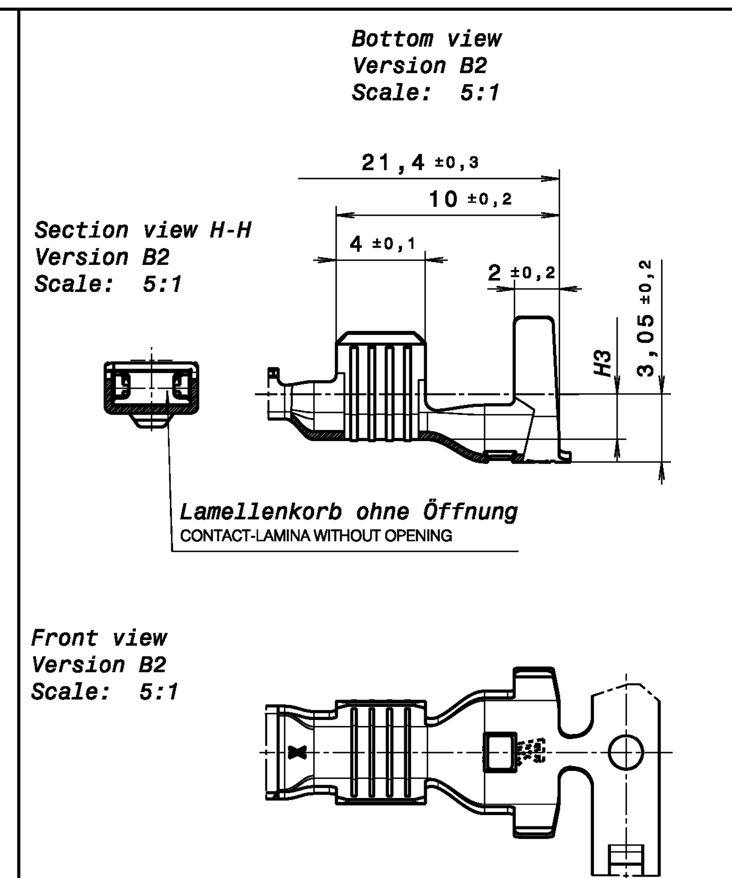

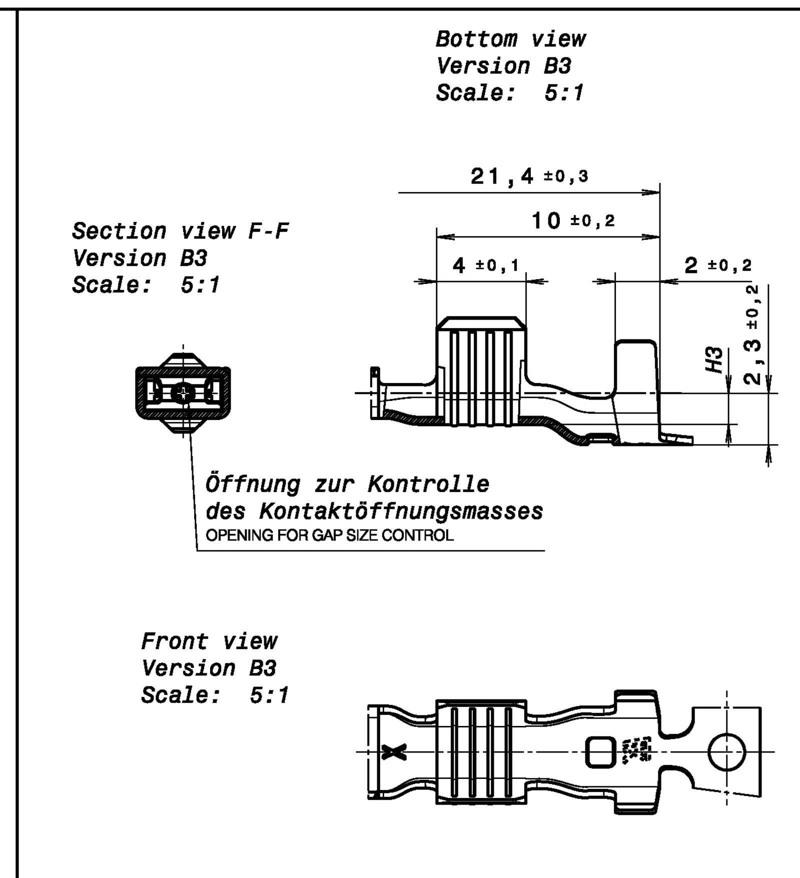

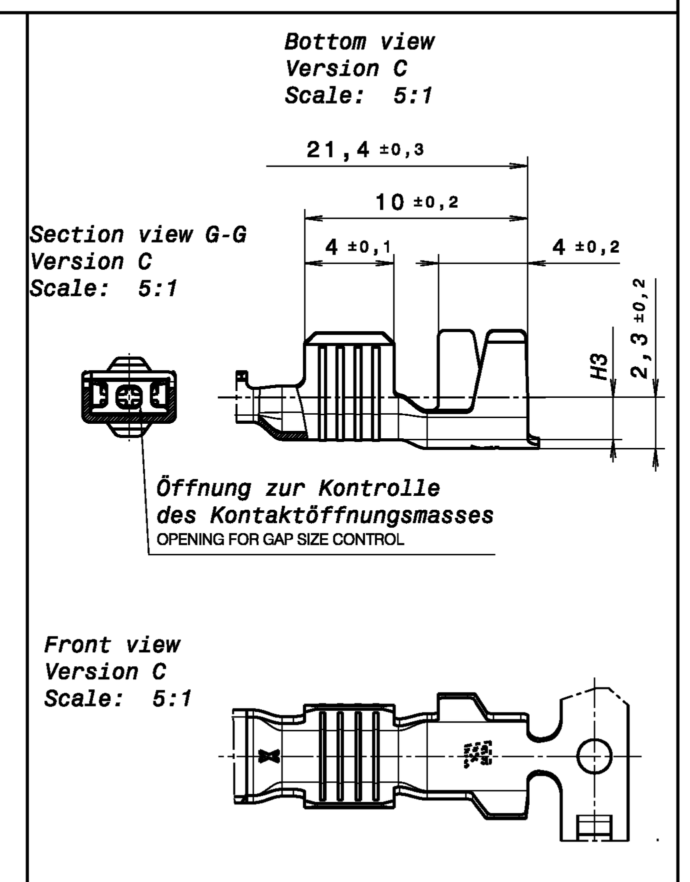

© 2018 KOSTAL Kontakt Systeme GmbH
Inhalt und Darstellung sind weltweit geschützt. Vervielfältigung, Weitergabe oder Verwertung ist ohne Zustimmung auch auszugsweise verboten. Alle Rechte - inkl. Schutzrechtsanmeldungen - sind vorbehalten. Content and presentation are protected worldwide. Copying, issuing to other parties or any kind of use, in whole or in part, is prohibited without prior permission. All rights - including industrial property rights - are reserved.

geändert changed 11.04.2018 radem001	C0077540	DATA TRANSFER FROM CATIA V4 TO CATIA V5	
Masse 0 [g]	SI 07	Erstellt Drawn 18.11.2015 hering01	Dok.typ C · Dok.nummer 10136551-2 · Änd.stand 0000A
Projektionsmethode First Angle Projection			
Maßstab Scale 5:1	KOSTAL	Teilebenennung	Steckhülse SLK 2,8
Oberfläche Surface Coating Acc_draw	KOSTAL Kontakt Systeme GmbH An der Bellmerei 10 58513 Lüdenscheid	Part name	Receptacle SLK 2,8
Werkstoff Material MULTIPLE			- - -
Allgemeintoleranz General Tolerance DIN ISO 2768-mK	Unabhaengigkeitsprinzip nach ISO 8015 Principle of independency acc. to ISO 8015		

Released